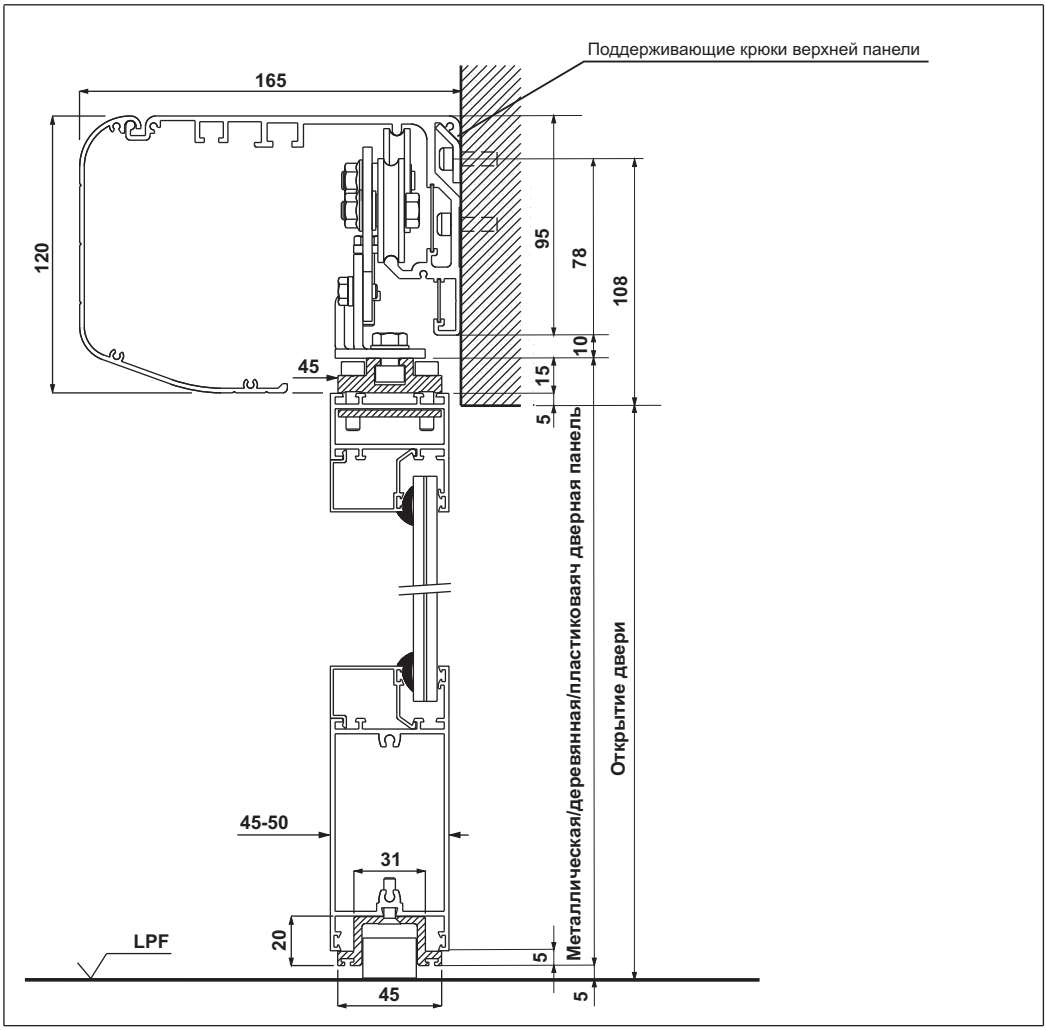
Поддерживающие крюки верхней панели
165
120
95
78
108
10
15
5
45
Металлическая/деревянная/пластиковаяч дверная панель
Открытие двери
45-50
31
20
LPF
5
45
5

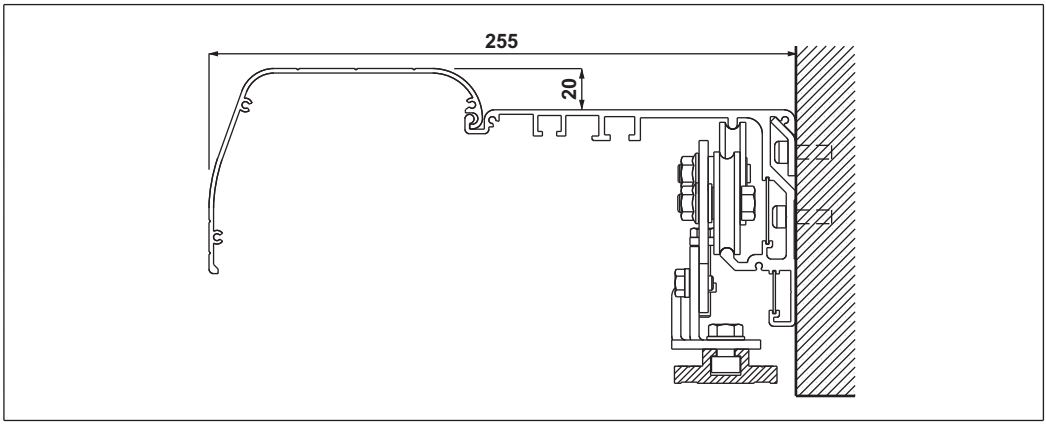
255
20